Türen sind unsere Welt!

r&r

Kastenzusatzschloss Gege 1210

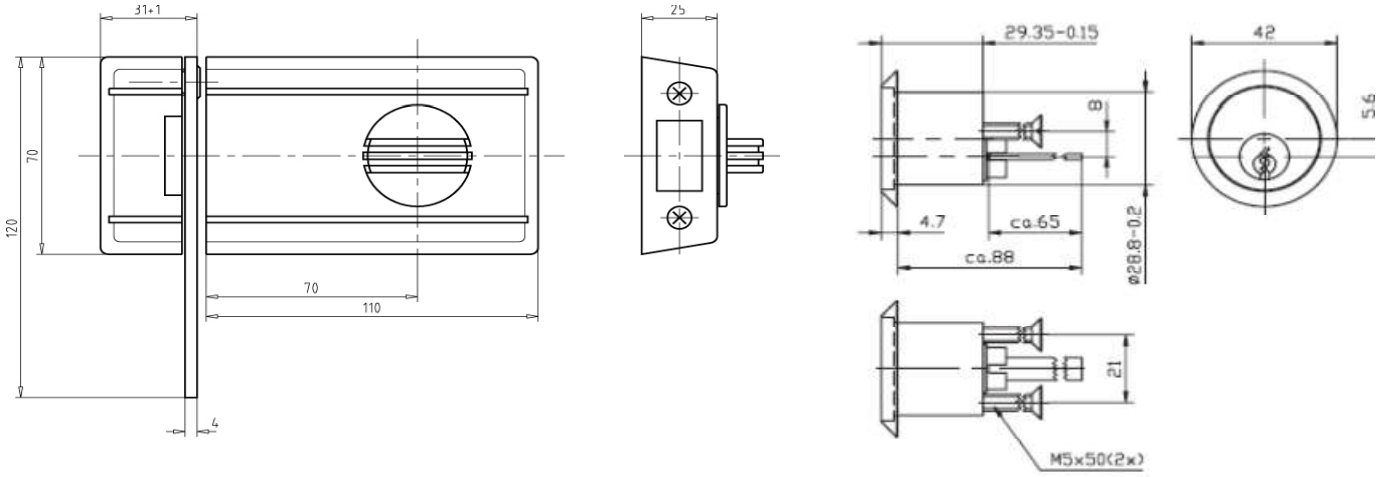

Bezeichnung	Oberfläche	Muster Nr.
Zusatzschloss komplett (ZG1)		
zus1	metall natur	L28/6
zus1	verchromt	
zus1	vergoldet	
Schlosskasten		
zuska1	metall natur	
zuska1	verchromt	
zuska1	vergoldet	
Aussenzylinder zu Sperranlage (ZG1)		
zuszy1	nickel	
zuszy2	messing pol.	
Aussenzylinder zu Sperranlage (ZG2)		
zuszy1	nickel	
zuszy2	messing pol.	

DOWNLOADEN UNTER: www.rr-tueren.at

Satz und Druckfehler vorbehalten, Preis- und Konstruktionänderungen vorbehalten